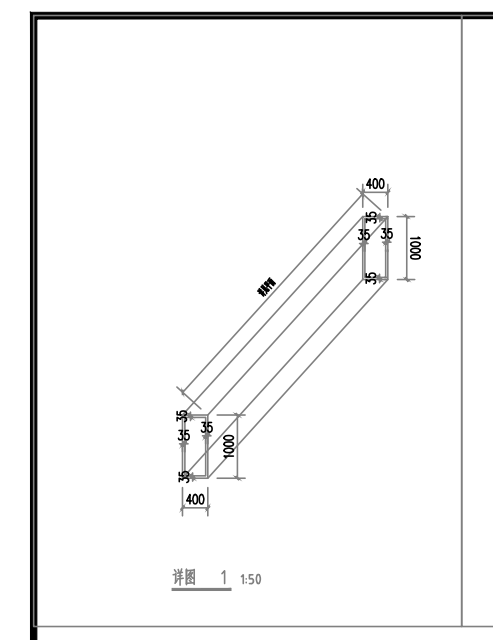
详图 1 1:50

400
35
35
35
35
1000
400
35
35
35
35
1000
400

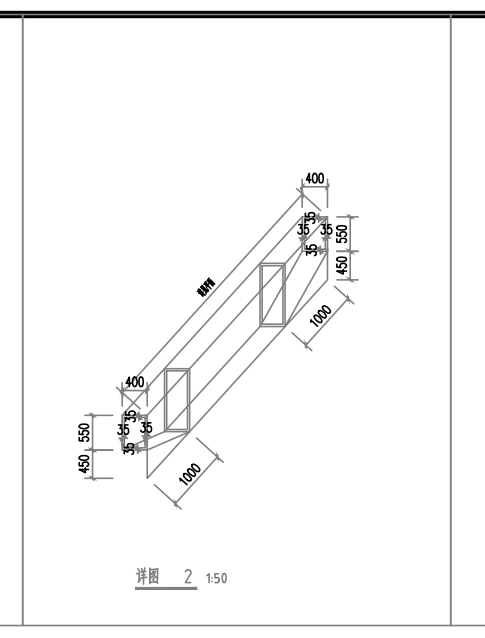
详图 2 1:50

400
35
35
35
550
450
1000
400
35
35
35
35
550
450
1000

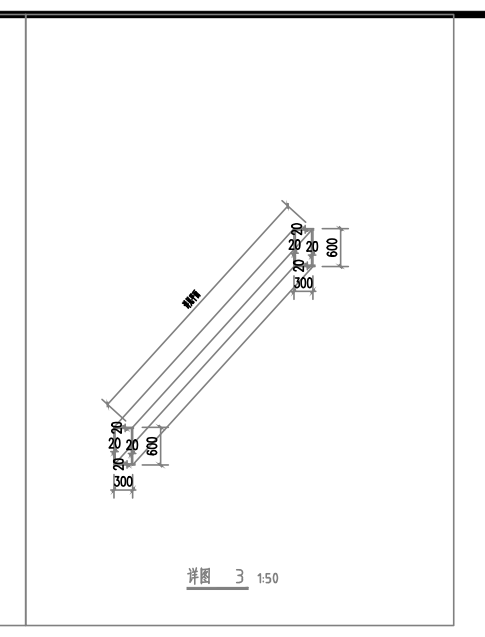
详图 3 1:50

20
20
20
20
600
300
20
20
20
20
600
300

钢结构屋架西立面图 1:100

钢结构屋架东立面图 1:100

会签栏		
专业	签字	日期
总图		
建筑		
结构		
室内		
景观		
给排水		
暖通		
动力		
电气		
电讯		
照明		
声学		

河南高盛施工图审查有限公司
施工图设计文件审查专用章
资质等级：一类 证书编号：16020

签章区

中华人民共和国一级注册建筑师
姓名：谢江华
注册号：1101370-013
有效期：至2026年4月

本图在未取得与之一致的相关政府部门的批准文件之前，仅供施工单位进行施工准备图参考使用，不作为正式施工图。

工程设计：出图专用章
单位名称：中设筑邦（北京）建筑设计研究院有限公司
证书编号：A111013795 级别：甲级
发证部门：中华人民共和国住房城乡建设部

建设单位
开封清园黄河文化发展有限公司

阶段-版号 STAGE-NO.	施工图

平面示意
KEY PLAN

工程名称 PROJECT	黄河悬河文化展示园
子项 SUB ITEM	商业街及观演建筑
设计号 PROJECT NO.	JZ2022-Z-08
图号 DWG. NO	建施-202
比例 SCALE	1:100
日期 DATE	2024.07

图名
TITLE

钢结构屋架东、西立面图

项目负责人 PROJECT LEADER	曾筠 谢江华	曾筠 谢江华
专业负责人 DISCIPLINE CHIEF	谢江华	谢江华
设计制图人 DRAFTING DESIGNER	段燕	段燕
校对 CHECKED BY	谢江华	谢江华
审核 VERIFIED BY	凌晓彤	凌晓彤
审定 APPROVED BY	曾筠	曾筠

中设筑邦(北京)建筑设计研究院有限公司
ZHONGSHE TRUEBOND (BEIJING) ARCHITECTURE DESIGN & RESEARCH INSTITUTE
设计证书号：A111013795

本图纸版权归本院所有，不得用于本工程以外范围
This drawing & design are copyright and no portion may be reproduced without the written permission of the CAG